6. Техника безопасности.

К работе с вышкой допускаются лица прошедшие инструктаж по технике безопасности и ознакомленные с должностными инструкциями и правилами по безопасности работы с лесов, помостов, подмостей и т.д., а также ознакомленные с конструкцией и мерами безопасности, изложенными в настоящем паспорте. При работах выше 4-х метров, конструкцию необходимо крепить к стене.

Линии электропередачи, расположенные ближе 5-ти метров необходимо снять или заключить в деревянные короба.

Кроме мер, указанных в настоящем паспорте необходимо также выполнять требования СНиП III-4-80 «Техника безопасности в строительстве».

Запрещается: превышать допустимую нагрузку на изделие, использовать элементы вышки, имеющие деформацию. Установку настила производить ниже ограждения не менее 1,1 м. Ответственность за правильную эксплуатацию и соблюдение мер безопасности лежит на потребителе.

7. Техническое обслуживание.

Обслуживание вышки заключается в осмотре деталей перед началом работы, в случае обнаружения деталей имеющих механические повреждения пользоваться вышкой *запрещается*. В случае повреждения фанеры настила, заменить на новую толщиной не менее 12 мм.

8. Транспортировка и хранение.

Транспортировка и хранение производится по ГОСТ 24258.

9. Гарантийные обязательства.

На вышку устанавливается гарантия 6 месяцев со дня продажи или 12 месяцев со дня изготовления.

10. Свидетельство о приемке

Вышка строительная сборно-разборная передвижная ВСРП-2500-20,6

(наименование изделия)

«ВЕКТОР»

(обозначение)

соответствует техническим условиям 5225-001-53975262-01

(номер технических условий)

и признана годной для эксплуатации

Дата продажи « » _____ 20___ г.

Производитель с целью улучшения потребительских качеств, оставляет за собой право вносить изменения в конструкцию изделия, не влияющие на основные технические параметры товара.

ООО «РИНСТРОЙ СПб»
г. Санкт-Петербург, Уманский пер., д.75
тел/факс: (812) 325-21-17, 227-19-44, 529-99-31
www.rinstroyspb.ru **e-mail:** office@rinstroyspb.ru

Вышка строительная сборно-разборная передвижная

ВСРП-2500-20,6

«ВЕКТОР»

ПАСПОРТ

РинСтрой
СТРОИТЕЛЬНОЕ ОБОРУДОВАНИЕ

1. Назначение.

Вышка сборно - разборная передвижная (далее вышка) предназначена для проведения строительно - монтажных, отделочных и ремонтных работ как внутри помещения так и снаружи.

2. Технические характеристики.

Размер рабочей площадки..... 2,0м х 1,2м (две части настила)
Нагрузка на настил..... 250 кг.
Статическая нагрузка на перила ..... 70кг.
Вес и высоты приведены в **таблице № 1**, комплект поставки в **таблице №2**

3. Порядок сборки.

Сборка производится силами не менее 2-х человек. Выбрать ровную поверхность 2,5 х 3,5 метра.

Установить две балки базы на винтовые домкраты и выполнить сборку колесных опор, нижних опор и гантельных стяжек с площадками при помощи крепежных болтов. Гантельные стяжки устанавливаются флажковыми замками внутрь.

На верхние флажковые замки установить стяжки базы диагональные, затянуть болты крепления колес. **(рис. 1)** При помощи уровня и винтовых домкратов базы уровнять конструкцию по горизонтали.

Установить вертикальные рамы, соединить их гантельными стяжками. Соединить гантельные стяжки диагональными стяжками **(рис. 2).**

Установить одну из частей настила на верхние перекладины вертикальных рам и аналогично собрать следующую секцию **(рис. 3).** Установить на вертикальные рамы стабилизаторы **(рис. 4).**

Собрать необходимое количество секций в зависимости от требуемой высоты. Установить, где необходимо, одну часть настила. **(рис. 5).**

Верхняя секция вышки служит ограждением рабочей зоны, затем установить другую часть настила и фанерное ограждение настила **(рис. 6).**

Таблица №1

Кол-во секций	**2**	**3**	**4**	**5**	**6**	**7**	**8**	**9**	**10**	**11**	**12**	**13**	**14**	**15**	**16**	**17**
Вес кг.	144	171	197	223	249	275	301	328	354	380	406	432	459	485	511	537
Высота м.	2,6	3,8	5,0	6,2	7,4	8,6	9,8	11,0	12,2	13,4	14,6	15,8	17,0	18,2	19,4	20,6

4. Комплект поставки.

Таблица №2

Кол-во секций	**2**	**3**	**4**	**5**	**6**	**7**	**8**	**9**	**10**	**11**	**12**	**13**	**14**	**15**	**16**	**17**
Балка базы	2	2	2	2	2	2	2	2	2	2	2	2	2	2	2	2
Колесо поворотное, крепеж колеса	4	4	4	4	4	4	4	4	4	4	4	4	4	4	4	4
Стяжка базы гантельная с площ.	2	2	2	2	2	2	2	2	2	2	2	2	2	2	2	2
Нижняя опора базы	4	4	4	4	4	4	4	4	4	4	4	4	4	4	4	4
Стяжка базы диагон.	2	2	2	2	2	2	2	2	2	2	2	2	2	2	2	2
Стабилизатор в сборе	-	-	4	4	4	4	4	4	4	4	4	4	4	4	4	4
Рама вертикальная	4	6	8	10	12	14	16	18	20	22	24	26	28	30	32	34
Стяжка гантельная	4	6	8	10	12	14	16	18	20	22	24	26	28	30	32	34
Стяжка секций диагональная	8	12	16	20	24	28	32	36	40	44	48	52	56	60	64	68
Площадка с люком	1	1	1	1	1	1	1	1	1	1	1	1	1	1	1	1
Площадка без люка	1	1	1	1	1	1	1	1	1	1	1	1	1	1	1	1
Ограждение фанерное (компл)	1	1	1	1	1	1	1	1	1	1	1	1	1	1	1	1
Подпись сдающего																
Подпись приним.																

5. Детали вышки, согласно рисунков.

1 – Балка базы
2 – Стяжка базы гантельная с площадкой
3 – Нижняя опора базы
4 – Колесо поворотное с крепежом
5 – Стяжка базы диагональная
6 – Рама вертикальная
7 – Стяжка диагональная
8 – Стяжка гантельная
9 – Стабилизатор в сборе
10 – Площадка с люком
11 – Площадка без люка
12 – Стяжка диагональная огражд
13 – Ограждение фанерное

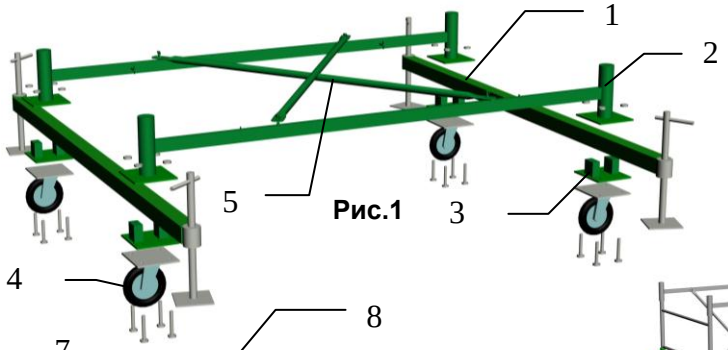

Рис.1

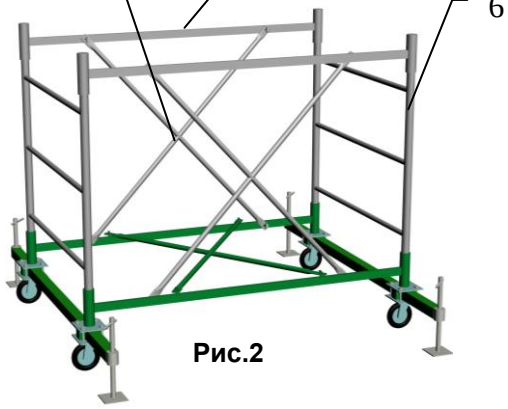

Рис.2

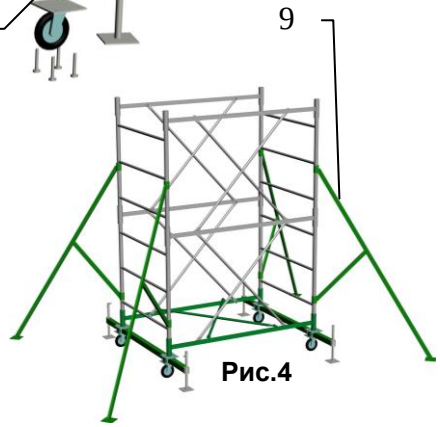

Рис.4

Рис.3

Рис.5

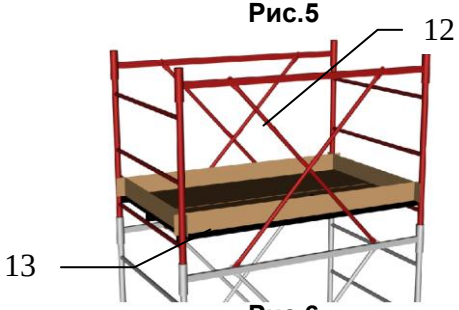

Рис.6